

zarga
DISEÑO

Justo Sierra 2500
3331499873
zarga.diseno
zarga.diseno

Accesorios

Bolsas

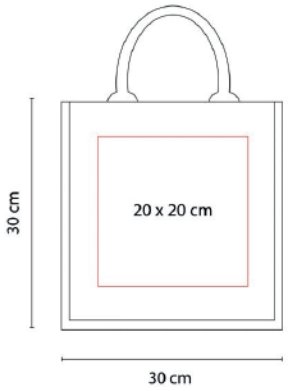

MATERIAL
YUTE





BOLSA SPRING
1-25 piezas $160
26 en adelante $140

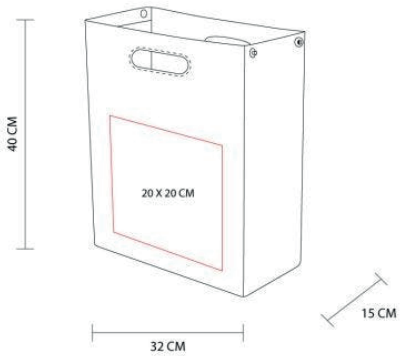

MATERIAL
ALGODON



BOLSA GROSER
1-25 piezas $160
26 en adelante $140



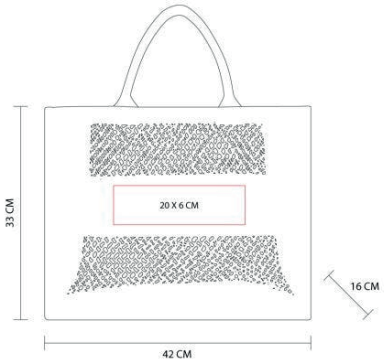

MATERIAL
YUTE/ALGODON



BOLSA GROSER
1-25 piezas $200
26 en adelante $180



nuevos láser suplimar

Precios sujetos a cambios sin previo aviso. Artículos sujetos a disponibilidad. No hay cambios ni devoluciones.
Todos los acceosrios incluyen personalizacion en vinil por 1 lado ... precio + IVA en caso de necesitar factura.
Para realizar el pedido es necesario el 50% de anticipo. Grabado láser unicamente en artículos especificos con costo extra.

Accesorios

Bolsas

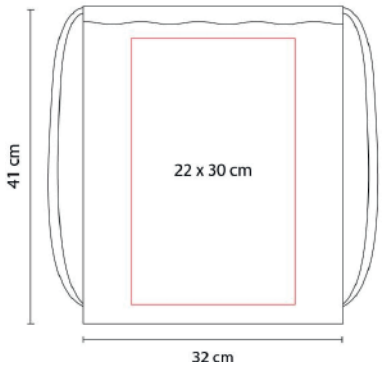

MATERIAL
ALGODON





BOLSA LORETTO
1-25 piezas $160
26 en adelante $140

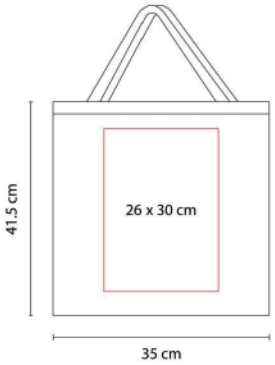

MATERIAL
ALGODON





BOLSA COTTON SLIM
1-25 piezas $160
26 en adelante $140



MATERIAL
ALGODON



BOLSA NARDO
1-25 piezas $160
26 en adelante $140



nuevos láser suplimar

Precios sujetos a cambios sin previo aviso. Artículos sujetos a disponibilidad. No hay cambios ni devoluciones.
Todos los acceosrios incluyen personalizacion en vinil por 1 lado ... precio + IVA en caso de necesitar factura.
Para realizar el pedido es necesario el 50% de anticipo. Grabado láser unicamente en artículos especificos con costo extra.

Accesorios

Bolsas

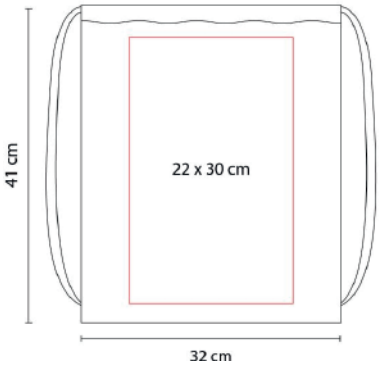

MATERIAL
POLIESTER



BOLSA PRISMA
1-25 piezas $160
26 en adelante $140



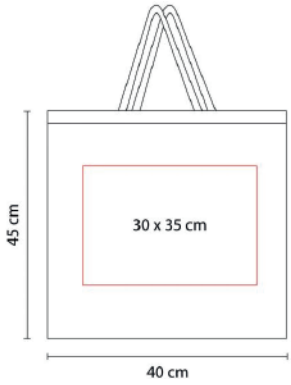

MATERIAL
NON WOVEN METALIZADO



BOLSA CARNAVAL
1-25 piezas $160
26 en adelante $140



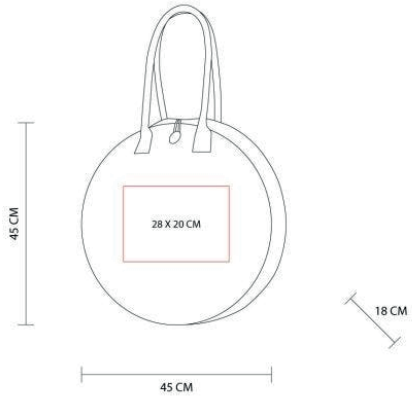

MATERIAL
YUTE



BOLSA FREDA
1-25 piezas $160
26 en adelante $140



nuevos láser suplimar

Precios sujetos a cambios sin previo aviso. Artículos sujetos a disponibilidad. No hay cambios ni devoluciones.
Todos los acceosrios incluyen personalizacion en vinil por 1 lado ... precio + IVA en caso de necesitar factura.
Para realizar el pedido es necesario el 50% de anticipo. Grabado láser unicamente en artículos especificos con costo extra.

Accesorios *Cosmetiqueras*

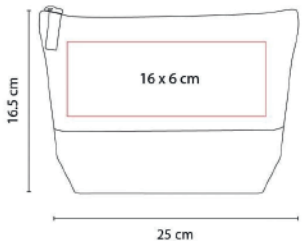

MATERIAL
ALGODON



BOLSA PRISMA
1-25 piezas $160
26 en adelante $140



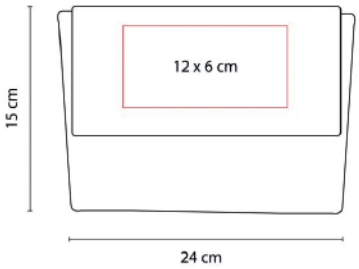

MATERIAL
NON WOVEN METALIZADO



BOLSA CARNAVAL
1-25 piezas $120
26 en adelante $110



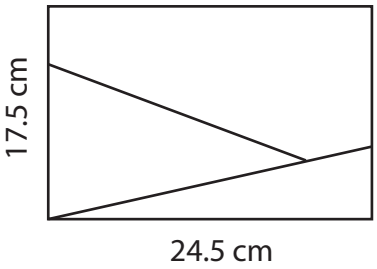

MATERIAL
CURTPIEL/POLIESTER



BOLSA FREDA
1-25 piezas $160
26 en adelante $140



nuevos láser suplimar

Precios sujetos a cambios sin previo aviso. Artículos sujetos a disponibilidad. No hay cambios ni devoluciones.
Todos los acceosrios incluyen personalizacion en vinil por 1 lado ... precio + IVA en caso de necesitar factura.
Para realizar el pedido es necesario el 50% de anticipo. Grabado láser unicamente en artículos especificos con costo extra.